6/2-Wege Umschaltventil

DFE20/6

Best. Nr.	254-060-01141
Hersteller Code	12A670017
Bezeichnung	DFE20/6A18ES-W201-12VDC
Funktion	6/2-Wege Umschaltventil
Anschlussgrößen	G 3/4" BSP (A + B + C + D + E + F)
Betätigung	direkt elektrisch betätigt mit ISO4400 Kontakten - Magnet auf Seite von Anschluss "B"
Spannung	12 VDC
Stromaufnahme	60 Watt
Positonierer	federrückstellend in Grundstellung
Grundstellung (Schaltstellung 1)	A + E und B + F verbunden - C + D gesperrt
Schaltstellung 2	A + C und B + D verbunden - E + F gesperrt
Schaltüberdeckung	negativ
Max. Arbeitsdruck	200 bar
Nominale Durchflussmenge	140 l/min
Maximale Viskosität	400 cSt
Minimale Viskosität	12 cSt
Empfohlener Viskositätsbereich	15 - 75 cSt
Dichtungsmaterial	NBR
Öltemperatur	-20 °C - 80 °C
Umgebungstemperatur	-20 °C - 50 °C
Interne Leckage bei Δp = 100 bar	15 ccm/min
Max. Verschmutzungsgrad	20/18/15 - ISO 4406
Zolltarifnummer	84812010
Ursprungsland	EU
Gewicht	6,50 kg
Zusatzinformation	Zugehörige Würfelstecker: schwarz: 730-010-1000 grau: 730-010-1050 transparent mit LED: 730-010-1200

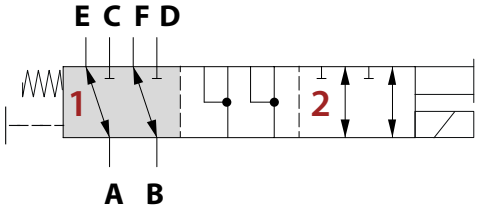

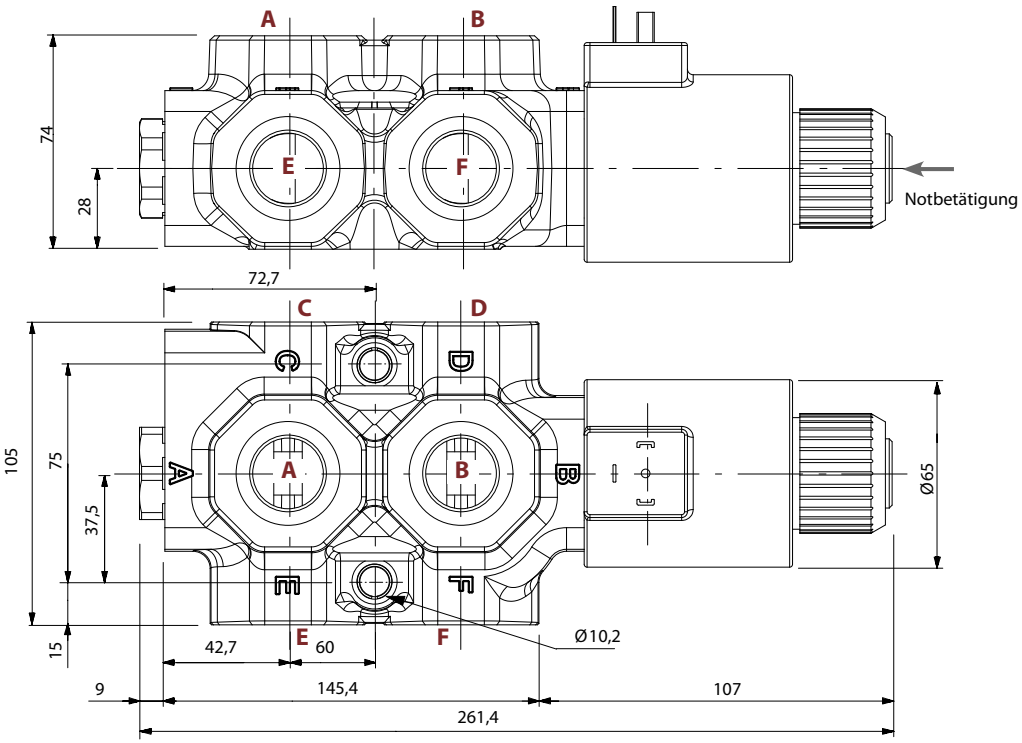

Druckverlust vs. Volumenstrom

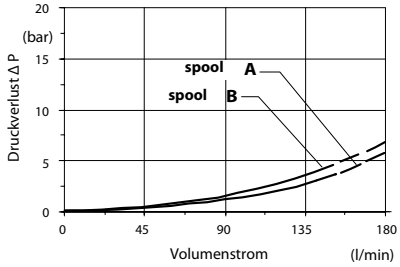

Schaltleistung

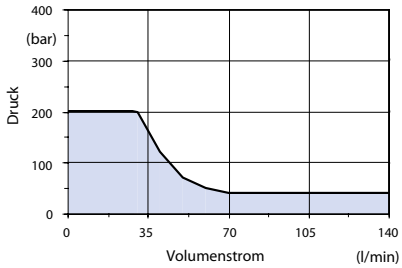

Die Inhalte der Seiten wurden mit größter Sorgfalt erstellt. Für die Richtigkeit, Vollständigkeit und Aktualität der Inhalte können wir jedoch keine Gewähr übernehmen.
Nachdruck bzw. Kopie, auch auszugsweise, der Inhalte, Grafiken und Fotos ist ohne ausdrückliche Zustimmung der Geschäftsführung unzulässig.
Die angegebenen technischen Daten und Abmessungen sind nicht bindend. Wir behalten uns das Recht vor, jederzeit und ohne Ankündigung, Änderungen vorzunehmen.